INNOVA G

I Anwendung

Das INNOVA G Ventil ist ein pneumatisches Einsitzventil mit Durchflussregelung für hygienische Anwendungen. Seine Hauptfunktion ist die Regelung des Durchflusses, die Druck- und Füllstandsregelung.
Das Design des Kegels ermöglicht eine gleichprozentige Durchflussregelung, um den erforderlichen Kv-Faktor zu erhalten. Diese Art der Regelung wird für Systeme mit starken Durchfluss- oder Differenzdruckschwankungen empfohlen.
Die Positionierung kann entweder manuell oder über einen Prozessparameter über den Positionssensor gesteuert werden.

I Design und Eigenschaften

Normal geschlossenes (NC) Ventil ohne Dichtung im Kegel.
Gleichprozentiger Steuerstecker.
Doppelfunktionspositionierer: Positionsregler (PD) oder Prozessregler (PID).
Einfache Montage/Demontage von Innenteilen durch Lösen eines Klemmverschlusses.
Die offene Laterne ermöglicht die visuelle Inspektion der Wellenabdichtung.
360° verstellbarer Körper.

I Technische Daten

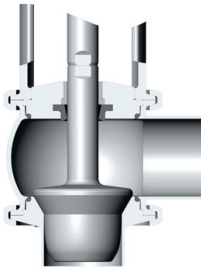

Gleichprozentiger Regulierstopfen

Materialien:		
Produktberührte Teile	*AISI 316L (1.4404)*	
Andere Edelstahlteile	*AISI 304 (1.4301)*	
Dichtung	*EPDM*	
Oberflächenbeschaffenheit:		
Intern	*Hochglanzpolitur Ra ≤ 0,8 µm*	
Extern	*Matt*	
Lieferbare Größen:		
DIN 11850	*DN 25 – DN 100*	
ASME BPE	*OD 1" – OD 4"*	
Verbindungen:	*Schweißnaht*	
Betriebsgrenzen:		
Temperaturbereich (EPDM)	*-10 °C bis +121 °C*	*14 °F bis 250 °F*
SIP-Temperatur, max. 30 min.	*140°C*	*284°F*
Max. Betriebsdruck	*10 bar*	*145 PSI*
Min. Betriebsdruck	*Vakuum*	*Vakuum*
Druckluftdruck	*6-8 bar*	*87-116 PSI*

I Optionen

Doppeltwirkendes pneumatisches Stellglied.
Dichtungen: FPM, HNBR.
Sitzdichtung.
Andere Verbindungsarten.
Oberflächenbeschaffenheit: Ra ≤ 0,5 µm.
Mantelkörper.
Dampfbarriere.

I Gehäusekombinationen

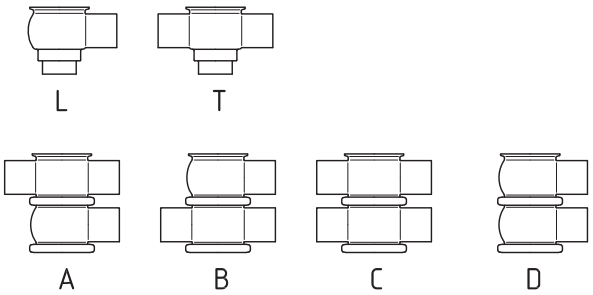

I Dimensionen

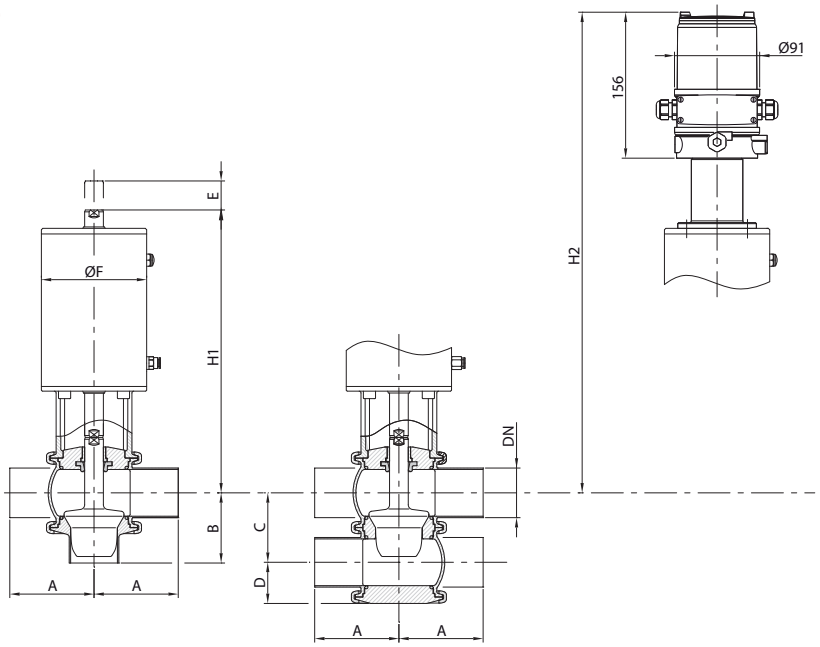

	DN	Rohr Ø	A	B	C	D	E	Ø F	H_1	H_2	kg
DIN	25	29 x 1,5	50	50	50	32	15	87	239	436	4,5
	40	41 x 1,5	85	60	62	38	23	87	242	446	5,5
	50	53 x 1,5	90	70	74	44	31	112	303	517	10
	65	70 x 2,0	110	90	92	53	36	143	350	569	17
	80	85 x 2,0	125	90	107	60	35	143	358	576	19
	100	104 x 2,0	150	125	127	70	30	216	387	603	34
OD	1"	25,4 x 1,65	50	50	46	30	11	87	241	438	4,5
	1½"	38,1 x 1,65	85	60	59	36	20	87	243	448	5,5
	2"	50,8 x 1,65	90	70	72	43	29	112	304	518	10
	2½"	63,5 x 1,65	110	90	86	50	30	143	353	572	17
	3"	76,2 x 1,65	125	90	99	56	27	143	362	580	18
	4"	101,6 x 2,11	150	125	124	69	28	216	388	601	34

Diese Angaben sind ohne Gewähr. Änderungen möglich. Unverbindliche Fotos.
Für weitere Informationen, besuchen Sie bitte unsere Internetseite.

www.sks-online.com